SCHOCK

CRISTADUR®

GALAXY N100XL

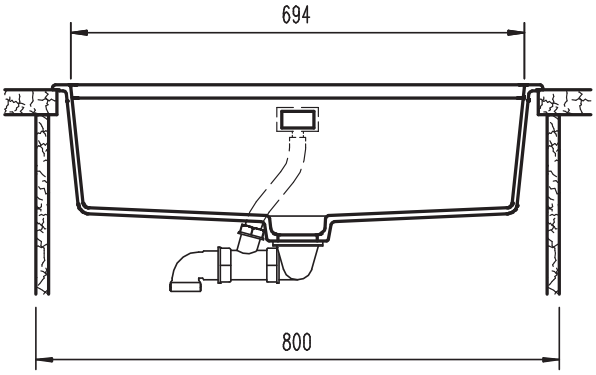

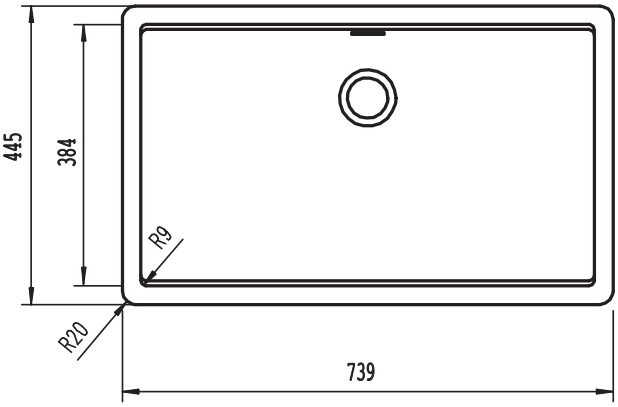

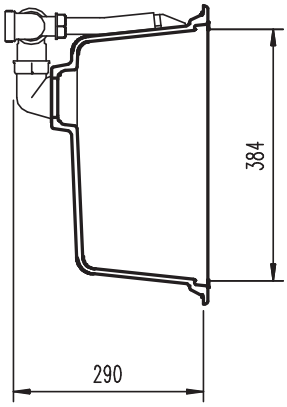
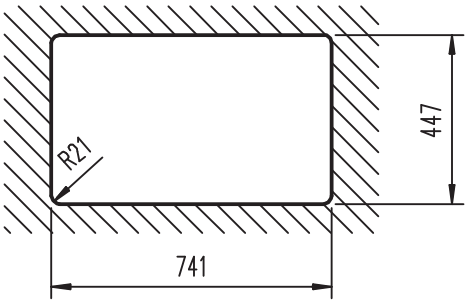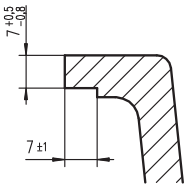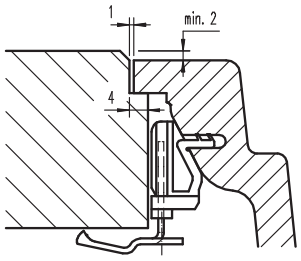
Installazione: Filotop