SCHOCK

ACCIAIO INOX

NEW DOMUS D100L

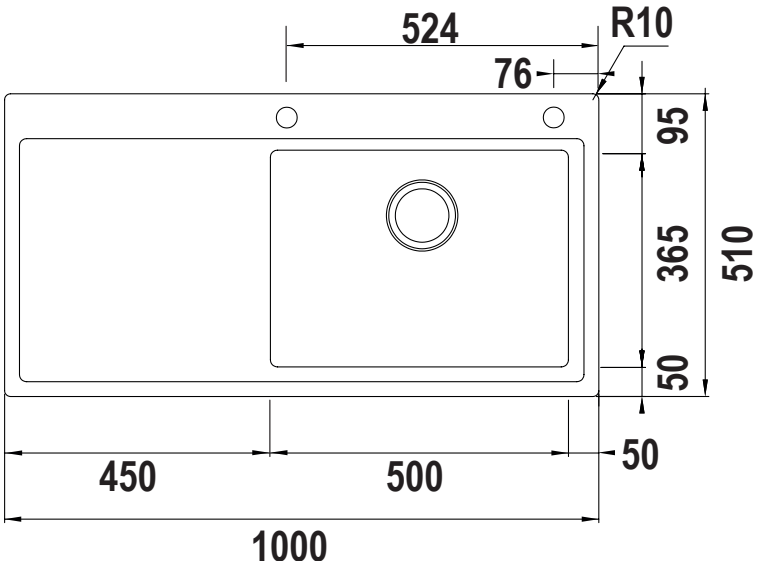

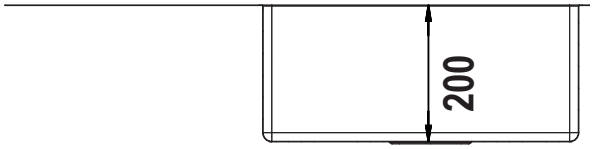

Installazione: INCASSO

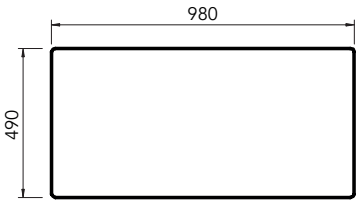
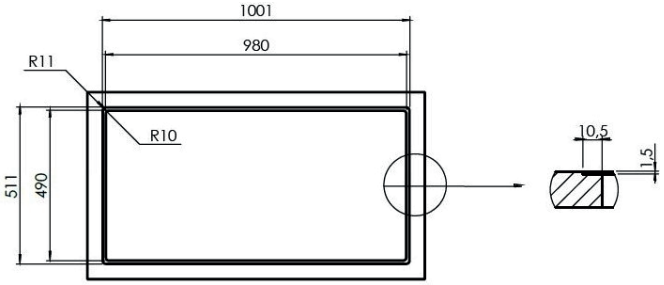
Installazione: FILOTOP