SCHOCK

ACCIAIO INOX

DOMUS D150

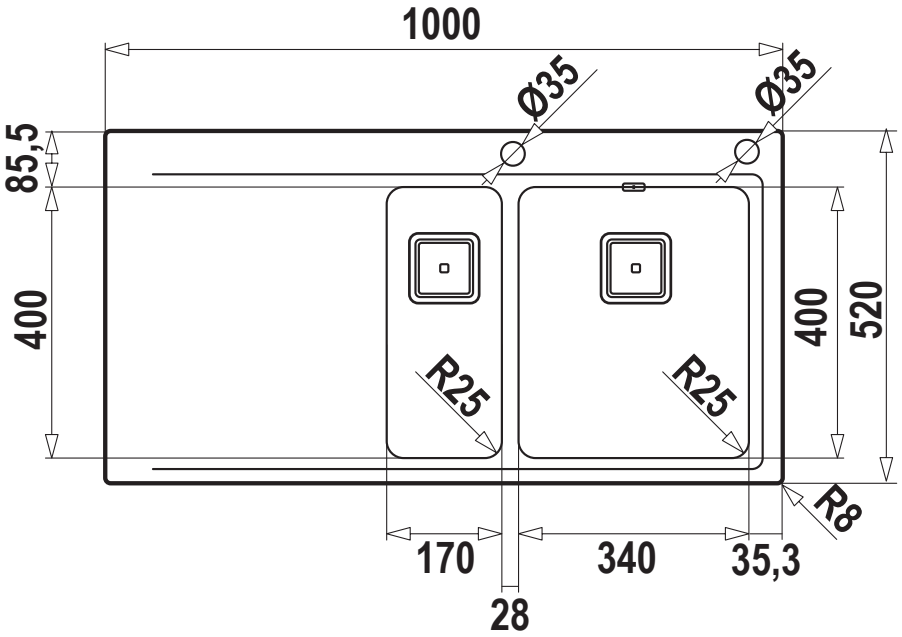

Installazione SOPRATOP

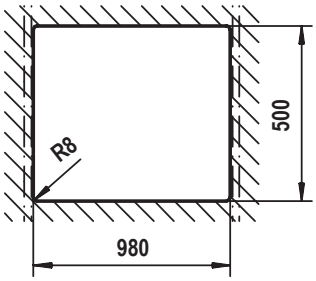
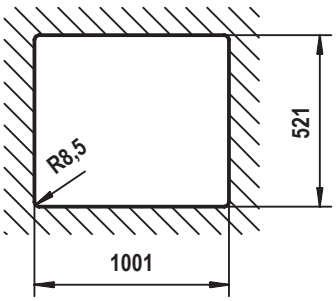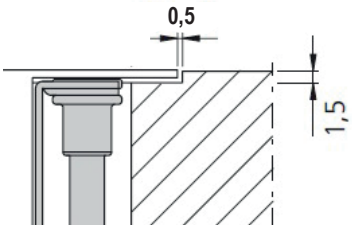
Installazione FILOTOP