SCHOCK

CRISTADUR EXTREME

HORIZONT D100

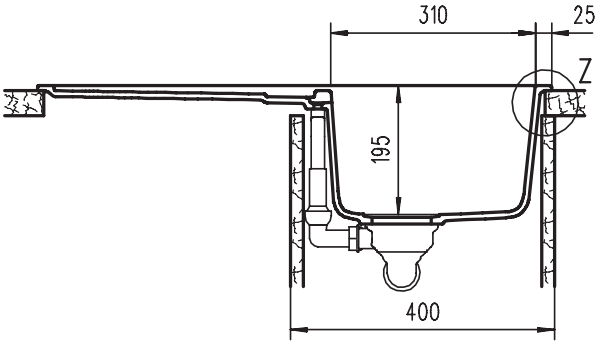

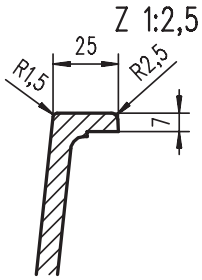

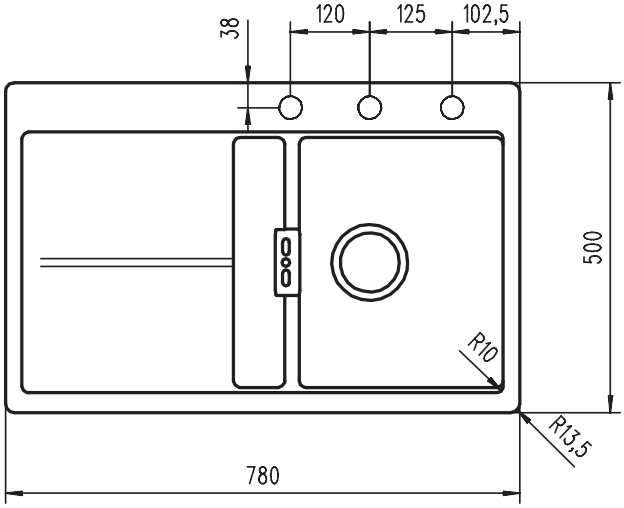

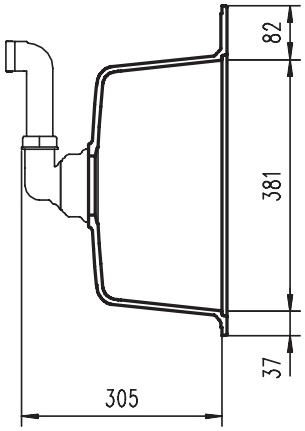

Installazione SOPRATOP

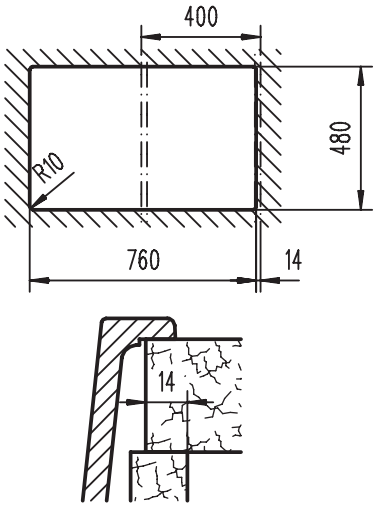
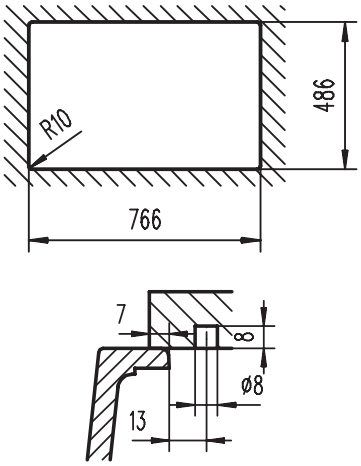
Installazione SOTTOTOP